EURO FORMAT 600x400mm
REFERENCE : EURO 150

DONNEES PLAQUES

- Nombre d'alvéoles 150 (15x10)
- Longueur 595 mm
- Largeur 397 mm
- Hauteur 50 mm
- Densité de plants 624 / m²
- Poids 1,26 kg

DONNEES ALVEOLES

- Dimensions (haut) 30,6x30,6 mm
- Dimensions (bas) ///
- Profondeur 48 mm
- Trou de drainage Ø 12,5 mm
- Volume 33 cc / cm3

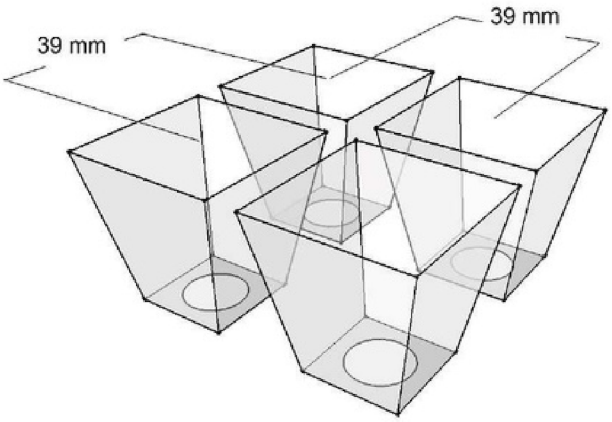

CONVIENT POUR LA CULTURE DE SEMIS DE:
Brocolis, choux, oignons, salades, tomates… ; plantes bouturées, plantes en pot, plantes vivaces, plantes aromatiques et feuillages ; conifères, chênes et arbustes

PACKING / CONDITIONNEMENT

Palette standard (100x120x250cm) / Palette Messagerie(100x120x205cm)*
Quantité par palette (unités) / Quantité par palette (unités)
235 **190**

SHIPPING / LIVRAISON

Truck / Camion Container / Conteneur 40'HC / Conteneur 20'dry
26 PAL 22 PAL 10 PAL*

OPTIONS (surcoût)

Couleur / Plaque de démoulage
Blanc par défaut SPID by default / SPID par défaut / sous consultation

MATERIAL / FABRIQUE EN

POLYPROPYLENE

FRANCE - CEE

Ets JOLLY - Route de Beaufort - 49800 Brain sur l'Authion
Tél. 02 41 80 40 34 | Fax. 02 41 54 99 55
info@etsjolly.com
www.etsjolly.com