EURO FORMAT 600x400mm
REFERENCE : EURO 504

DONNEES PLAQUES	DONNEES ALVEOLES
• Nombre d'alvéoles 504 (28x18) • Longueur 597 mm • Largeur 397 mm • Hauteur 45 mm • Densité de plants 2096/m² • Poids 1.39 Kg	• Dimensions (haut) 19x19,7 mm • Dimensions (bas) /// • Profondeur 43.6 mm • Trou de drainage Ø 8.4 mm • Volume 13 cc/cm3

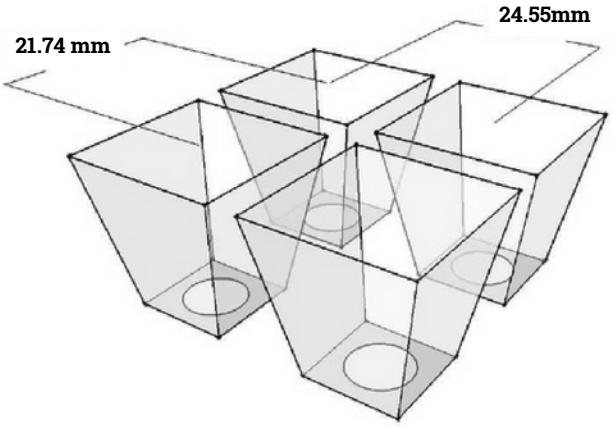

CONVIENT POUR LA CULTURE DE SEMIS DE:

Tomates industrie, poireaux, poivrons, salades, oignons…

CONDITIONNEMENT

Palette standard (100x120x250cm)	*Palette Messagerie(100x120x205cm)**
Quantité par palette (unités)	*Quantité par palette (unités)*
260	**210**

LIVRAISON

Camion / Conteneur 40'HC / Conteneur 20'dry
26 PAL 22 PAL 10 PAL*

OPTIONS (surcoût)

Couleur / Gravure Push up plate / *Plaque de démoulage*
White by default / Blanc par défaut / SPID par défaut / sous consultation

MATERIAU / FABRIQUE EN

POLYPROPYLENE FRANCE - CEE

Ets JOLLY - Route de Beaufort - 49800 Brain sur l'Authion
Tél. 02 41 80 40 34 | Fax. 02 41 54 99 55
info@etsjolly.com
www.etsjolly.com