EURO FORMAT 600x400mm
REFERENCE : EURO 285

DONNEES PLAQUES	DONNEES ALVEOLES
• Nombre d'alvéoles 285 (19x15) • Longueur 597 mm • Largeur 397 mm • Hauteur 55 mm • Densité de plants 1185 / m² • Poids 1,87 kg	• Dimensions (haut) 25,7x23,4 mm • Dimensions (bas) /// • Profondeur 50 mm • Trou de drainage Ø 15 mm • Volume 22 cc / cm3

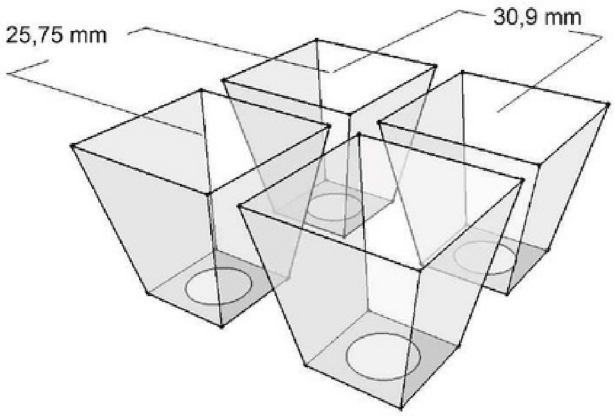

CONVIENT POUR LA CULTURE DE SEMIS DE:
Brocolis, choux, céleri, oignons, poireaux et tomates ; oliviers

CONDITIONNEMENT

Palette standard (100x120x250cm) ***I*** *Palette Messagerie(100x120x205cm)**

Quantité par palette (unités)	*Quantité par palette (unités)*
210	**170**

LIVRAISON

Camion / Conteneur 40'HC / Conteneur 20'dry
26 PAL 22 PAL 10 PAL*

OPTIONS (surcoût)

Couleur / Gravure / Plaque de démoulage
Blanc par défaut SPID by default / SPID par défaut / sous consultation

MATERIAU / FABRIQUE EN

POLYPROPYLENE 05 PP FRANCE - CEE

Ets JOLLY - Route de Beaufort - 49800 Brain sur l'Authion
Tél. 02 41 80 40 34 | Fax. 02 41 54 99 55
info@etsjolly.com
www.etsjolly.com