FORMAT DANOIS 540x300mm
REFERENCE : DANISH 480

Plaques à pied
Emboitement sur 3cm

DONNEES PLAQUES	*DONNEES ALVEOLES*
Nombre d'alvéoles 480 (30x16)	*Dimensions (haut)* 15,9x15,9 mm
Longueur 538 mm	*Dimensions (bas)* ///
Largeur 298 mm	*Profondeur* 22,9 mm
Hauteur 108 mm	*Trou de drainage* Ø 7 mm
Densité de plants 2963 / m²	*Volume* 3,6 cc / cm3
Poids 0,98 kg	

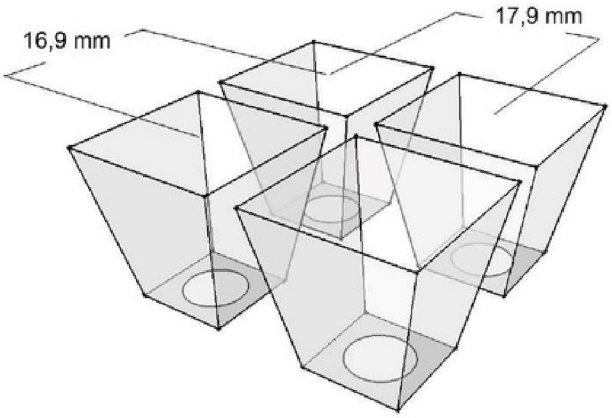

CONVIENT POUR LA CULTURE DE SEMIS DE:

Plantes ornementales, fleurs coupées, plantes à massif et plantes aromatiques ; choux, tomates…

CONDITIONNEMENT

Palette standard (90x110x250cm)	*Palette Messagerie(90x110x205cm)**
Quantité par palette (unités)	*Quantité par palette (unités)*
180	**144**

LIVRAISON

Camion	Conteneur 40'HC	Conteneur 20'dry
30 PAL	**26 PAL**	**12 PAL***

OPTIONS (surcoût)

Couleur *Plaque de démoulage*

Blanc par défaut / SPID par défaut / Non disponible

MATERIAU	FABRIQUE EN
Polypropylene	France - CEE

Ets JOLLY - Route de Beaufort - 49800 Brain sur l'Authion
Tél. 02 41 80 40 34 | Fax. 02 41 54 99 55
info@etsjolly.com
www.etsjolly.com