FORMAT EURO 600x400mm
REFERENCE : EURO 40

DONNEES PLAQUES	*DONNEES ALVEOLES*
Nombre d'alvéoles 40 (8x5)	*Dimensions (haut)* 67x67 mm
Longueur 593 mm	*Dimensions (bas) ///*
Largeur 393 mm	*Profondeur* 63 mm
Hauteur 65 mm	*Trou de drainage Ø* 19 mm
Densité de plants 166 / m²	*Volume* 200 cc / cm3
Poids 1,35 kg	

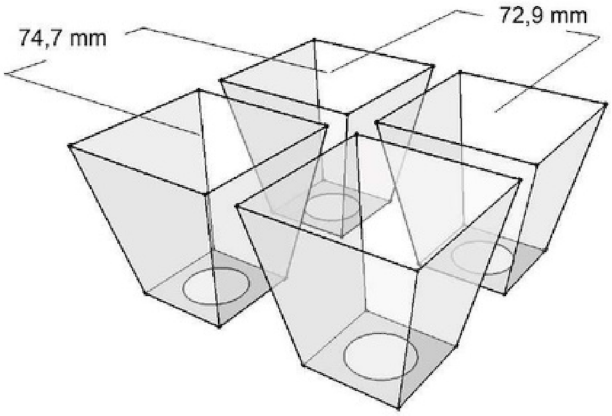

CONVIENT POUR LA CULTURE DE SEMIS DE:

Plants greffés, piments et cucurbitacées (melons, pastèques, potimarrons, courges, concombres…)

CONDITIONNEMENT

Palette standard (100x120x250cm)	*Palette Messagerie(100x120x205cm)**
Quantité par palette (unités)	*Quantité par palette (unités)*
180	**145**

SHIPPING / LIVRAISON

Camion / Conteneur 40'HC / Conteneur 20'dry
26 PAL 22 PAL 10 PAL*

OPTIONS (surcoût)

Couleur / Gravure / Plaque de démoulage
Blanc par défaut SPID / SPID par défaut / sous consultation

MATERIAU	FABRIQUE EN
POLYPROPYLENE	FRANCE - CEE

Ets JOLLY - Route de Beaufort - 49800 Brain sur l'Authion
Tél. 02 41 80 40 34 | Fax. 02 41 54 99 55
info@etsjolly.com
www.etsjolly.com