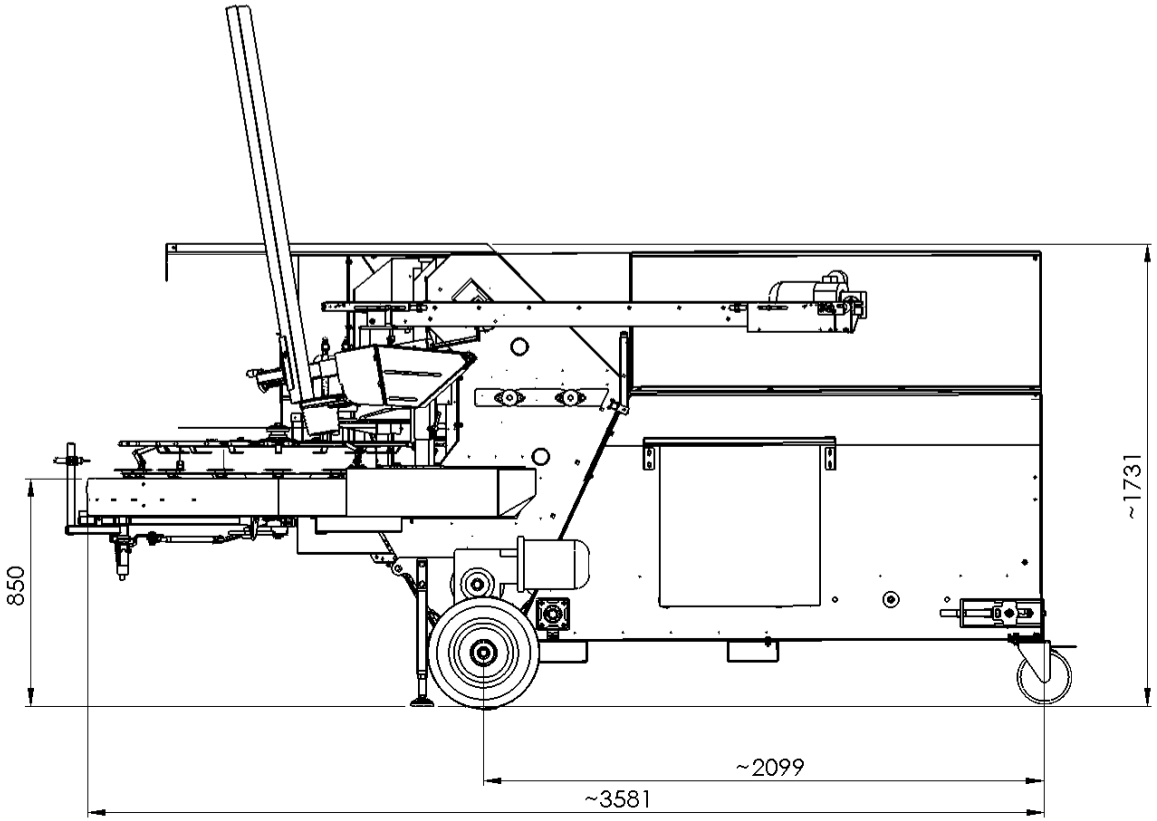

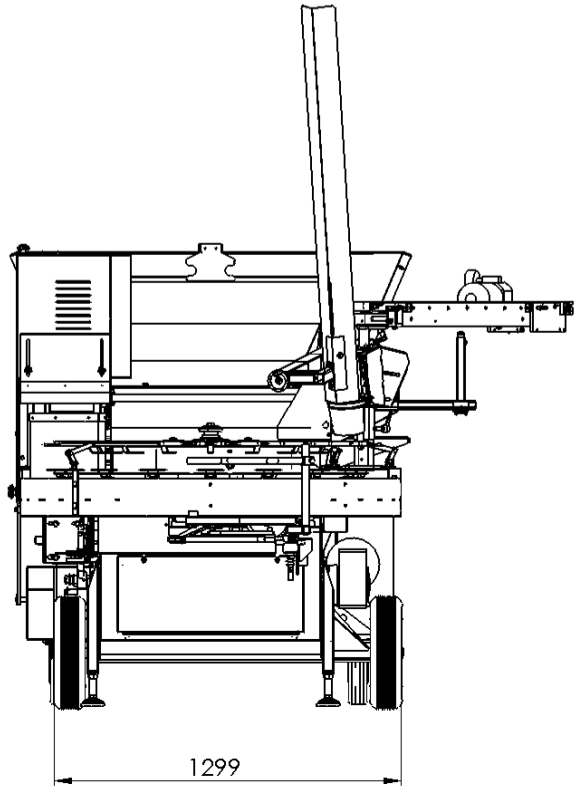

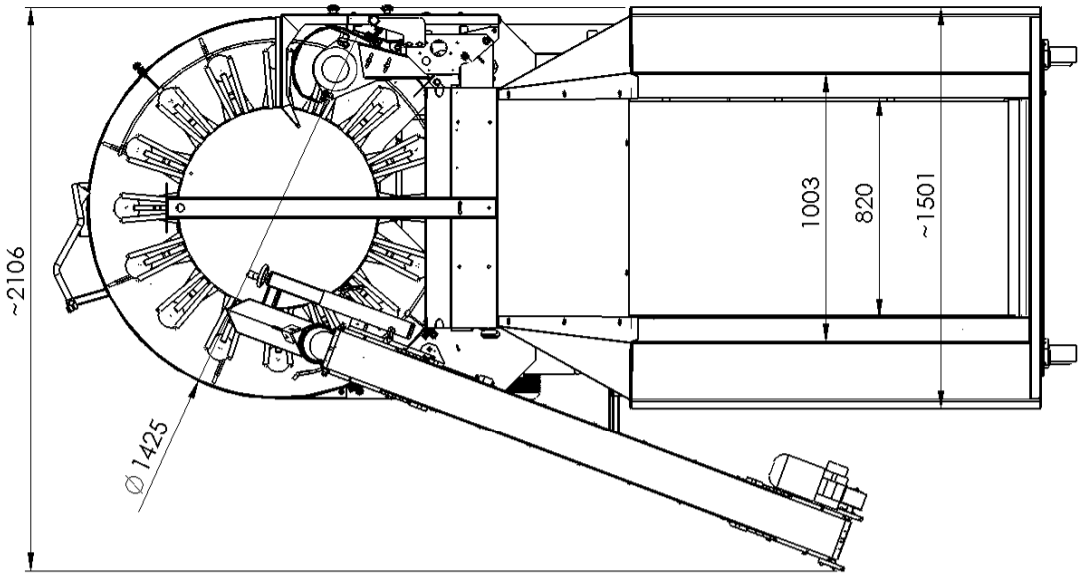

Ce schéma inclut des options. Les dimensions réelles peuvent varier selon la configuration.

				Teilnr.	Benennung	Werkstoff	Rohteil	Stck.	Paßmaß	Abmaße
X	X	X X	X	Maß-stab	1:20	ab Maschine-Nr.				Ge-wicht:
Änd.-ndex	Änderungs mitt. Nr.	Datum	Name							

Vorricht.-Nr.	2010.	Datum	Name	Benennung
	Bearb.	03.02.	Kovács	**1010F mit B071**
Allgemeintoleranz nach ISO 2768-m	Gepr.			
	Normg.			
bis 6 ± 0,1 Über 6 bis 30 ± 0,2 Über 30 bis 120 ± 0,3 Über 120 bis 400 ± 0,5	mayer	Mayer GmbH & Co.KG. Maschinenbau u. Verwaltung Poststraße 30 D-89522 Heidenheim Tel. 07321/9594-0 Fax. 9594-297		Zeichn.-Nr. Ersatz wird