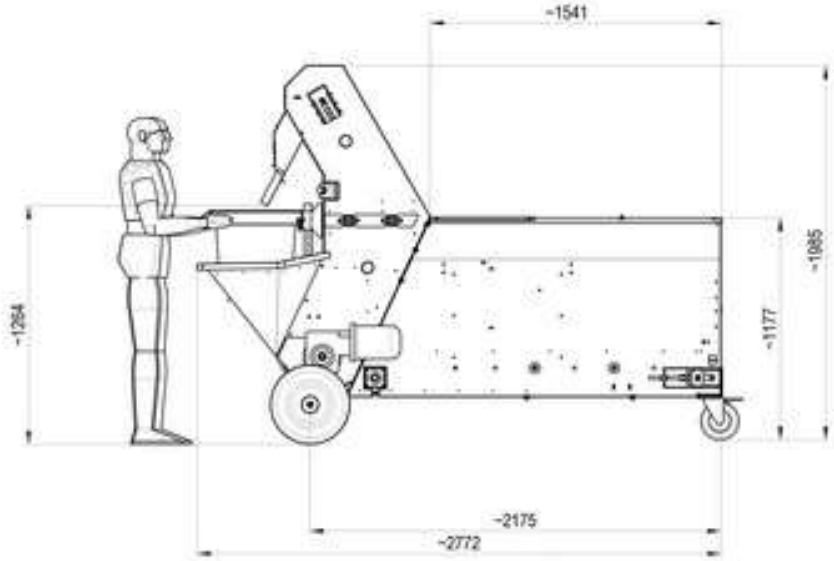

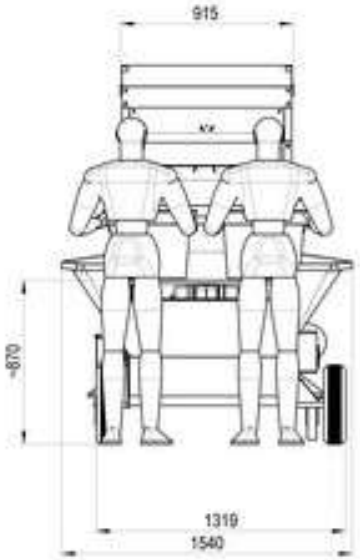

Ce schéma inclut des options. Les dimensions réelles peuvent varier selon la configuration.

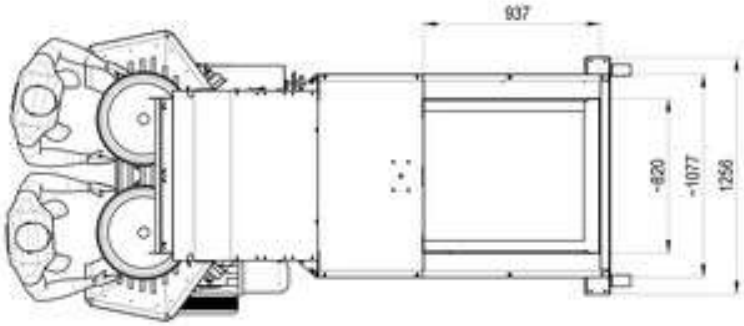

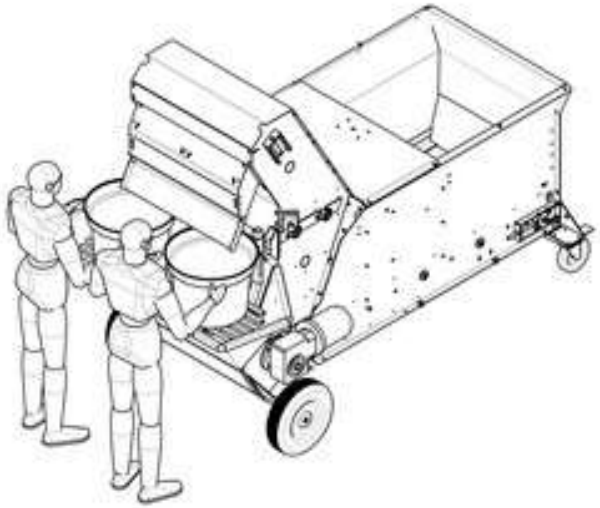

Teilnr.	Benennung	Werkstoff	Rohteil	Stck.	Fertigmaß	Abmaße
Maß-stab	M1:20	ab Maschine-Nr.				Ge-wicht

Vorricht.-Nr.

Allgemeintoleranz nach ISO 2768-m

	Datum	Name	Benennung
Bearb.	2/5/2/2	Farkas	
Gepr.			
Norm.			

2018

mayer

Zeichn.-Nr.

Ersatz wird